HellermannTyton

Relilight

Installation Instructions
Montageanleitung
Notice de montage
Manual de instrucciones de montaje
Manual de montagem
Istruzioni di montaggio

Montagehandleiding
Monteringsvejledning
Monteringsanvisning
Monteringsanvisning

Asennusohje
Instrukcja montażu

Návod k montáži
Szerelési útmutató
Navodila za montažo
Instrucțiuni de montaj

Kullanım Talimatları

Montageanleitung
Inhaltsverzeichnis

1 Benutzerhinweise 22
- 1.1 Geltungsbereich 22
- 1.2 Verwendete Kennzeichnungen und Symbole 22
- 1.3 Aufbewahrung der Unterlagen und Aktualität 22
- 1.4 Bestimmungsgemäße Verwendung 22
- 1.5 EG-Konformität 22
- 1.6 Mitgeltende Unterlagen 22
- 1.7 Kundenservice und Ersatzteile 22

2 Sicherheitshinweise 23
- 2.1 Darstellung und Aufbau von Warnhinweisen 23
- 2.2 Gefahrenabstufung von Warnhinweisen . 23
- 2.3 Grundsätzliche Sicherheitshinweise 23
- 2.4 Einsatzgrenzen 23
- 2.5 Pflichten des Benutzers 23

3 Transport und Lagerung 23

4 Aufbau 23

5 Montage 24
- 5.1 Relilight V 2,75 I1 montieren 24
- 5.2 Relilight V 32,5 I2 montieren 25
- 5.3 Relilight V 61,5 I2 montieren 27
- 5.4 Relilight V 31,5 U1 montieren 28
- 5.5 Relilight V 41 U1 montieren 30
- 5.6 Relilight V 32,5 P1 montieren 31
- 5.7 Relilight V 41,5 P1 montieren 33
- 5.8 Relilight V 34 P2 montieren 34
- 5.9 Relilight V 36 P2 montieren 36

6 Wartung 37

7 Außerbetriebnahme 37

8 Entsorgung 37

9 Technische Daten 37

Die Originalmontageanleitung ist in deutscher Sprache verfasst. Die Übersetzungen basieren auf dieser Originalmontageanleitung.

1 Benutzerhinweise

Vor der ersten Benutzung des Produktes muss die Montageanleitung von allen Personen, die das Produkt benutzen, aufmerksam gelesen und verstanden werden.

Diese Dokumentation sowie Übersetzungen hiervon sind Eigentum der HellermannTyton-Gruppe. Das Reproduzieren, Verarbeiten, Vervielfältigen oder Verbreiten im Ganzen oder in Teilen zu anderen Zwecken als der Verfolgung der ursprünglichen bestimmungsgemäßen Verwendung erfordert die vorherige schriftliche Genehmigung der HellermannTyton-Gruppe.

1.1 Geltungsbereich

Die Montageanleitung richtet sich an Fachkräfte und den Anwender. Die Montageanleitung gilt ausschließlich für die Produkte der Relilight-Serie, im Folgenden „Produkt" genannt:

TYP	Art.-Nr.
Relilight V 2,75 I1	435-01650
Relilight V 32,5 I2	435-01651
Relilight V 61,5 I2	435-01652
Relilight V 31,5 U1	435-01653
Relilight V 41 U1	435-01654
Relilight V 32,5 P1	435-01655
Relilight V 41,5 P1	435-01656
Relilight V 34 P2	435-01657
Relilight V 36 P2	435-01658

1.2 Verwendete Kennzeichnungen und Symbole

In dieser Montageanleitung werden im Text unterschiedliche Kennzeichnungen und Symbole verwendet. Diese sind nachfolgend erläutert:

- Kennzeichnung für eine Aufzählung

▶ Kennzeichnung für eine Anweisung

1 Handlungsschritt Beginn

2 Handlungsschritt folgend

☑ Handlungsergebnis

`Displaytext/Bildschirmtext`

→ *Querverweis*

Texte mit diesem Symbol enthalten Hinweise zum Umweltschutz.

Texte mit diesem Symbol enthalten zusätzliche Informationen.

1.3 Aufbewahrung der Unterlagen und Aktualität

▶ Bewahren Sie diese Montageanleitung sowie alle mitgeltenden Unterlagen gut auf, damit sie jederzeit zur Verfügung stehen.

▶ Beachten Sie:
Durch die ständige Weiterentwicklung der Produkte können Abweichungen zwischen der Dokumentation und dem Produkt auftreten. Die aktuelle Ausgabe finden Sie unter www.HellermannTyton.com/site/downloads.

1.4 Bestimmungsgemäße Verwendung

Das Produkt dient ausschließlich für die Herstellung unter- und überirdischer Kabelverbindungen.

Dieses Produkt darf nur von geschultem Fachpersonal gemäß der Montageanleitung montiert werden. Die in dieser Montageanleitung enthaltenen Angaben beruhen auf unserem Forschungs- und Entwicklungsstand.

Wegen der Vielseitigkeit der Verarbeitungs- und Einsatzmöglichkeiten ist eine Prüfung der Eignung des Produkts für den vorgesehenen Zweck durch den Anwender erforderlich.

Das Produkt darf nur zu dem in dieser Montageanleitung beschriebenen Zweck eingesetzt werden.

Das Produkt darf nur in technisch einwandfreiem Zustand sowie bestimmungsgemäß, sicherheits- und gefahrenbewusst unter Beachtung der Montageanleitung benutzt werden.

1.5 EG-Konformität

Das Produkt erfüllt die Anforderungen gemäß:

- Verbindungsmaterial für Niederspannungs-Stromkreise für Haushalt und ähnliche Zwecke
  DIN EN 60998-2-1:2004
- Tests zur Brennbarkeit von Kunststoffen für Teile in Geräten und Anwendungen UL94 V0

1.6 Mitgeltende Unterlagen

Für jedes Produkt ist die nonverbale Montageanleitung zu beachten.

1.7 Kundenservice und Ersatzteile

Bei Fragen oder Anregungen wenden Sie sich bitte an HellermannTyton. Die Kontaktdaten sind am Ende dieser Dokumentation aufgeführt.

2 Sicherheitshinweise

Das Produkt ist nach dem Stand der Technik und den anerkannten sicherheitstechnischen Regeln gefertigt. Dennoch können bei der Verwendung Gefahren für Leib und Leben des Benutzers oder Dritter bzw. Beeinträchtigungen des Produktes und anderer Sachwerte entstehen.

Die vorliegende Montageanleitung beinhaltet Anweisungen zur Sicherheit.

- ▶ Befolgen Sie alle Anweisungen um Personen-, Sach- oder Umweltschäden zu vermeiden.

2.1 Darstellung und Aufbau von Warnhinweisen

Die Warnhinweise sind handlungsbezogen und wie folgt aufgebaut:

⚠ GEFAHR

Art und Quelle der Gefahr!

Erläuterung zur Art und Quelle der Gefahr.

- ▶ Maßnahmen zur Abwendung der Gefahr.

2.2 Gefahrenabstufung von Warnhinweisen

Die Warnhinweise sind hinsichtlich der Schwere ihrer Gefahr abgestuft. Nachfolgend sind die Gefahrenstufen mit den dazugehörigen Signalwörtern und Warnsymbolen erläutert.

⚠ GEFAHR

Unmittelbare Lebensgefahr oder schwere Verletzungen.

⚠ WARNUNG

Mögliche Lebensgefahr oder schwere Verletzungen.

⚠ VORSICHT

Mögliche leichte Verletzungen.

HINWEIS

Schäden am Produkt oder in der Umgebung.

2.3 Grundsätzliche Sicherheitshinweise

Die folgenden Sicherheitshinweise gelten generell beim Umgang mit dem Produkt.

Gefahr durch Stromschlag

Eine defekte oder falsch installierte Stromleitung kann zu lebensgefährlichen Verletzungen führen.

- ▶ Spannungsklasse beachten:
  250 V, 6 - 16 A oder 450 V, 25 A.

2.4 Einsatzgrenzen

- ▶ Beachten Sie die folgenden Anforderungen an die Einsatzumgebung:
- Das Produkt nur von -30 °C bis +130 °C verwenden.

2.5 Pflichten des Benutzers

Der Benutzer muss die jeweils national geltenden gesetzlichen Vorschriften und Unfallverhütungsvorschriften beachten und einhalten.

3 Transport und Lagerung

Das Produkt muss vor Feuchtigkeit, direktem Sonnenlicht und extremer Hitze geschützt werden. Stapeln Sie keine schweren Gegenstände auf dem verpackten Produkt. Das Produkt ist unbegrenzt lagerfähig.

4 Aufbau

In der Abbildung ist ein Beispiel für den Aufbau des Produktes dargestellt.

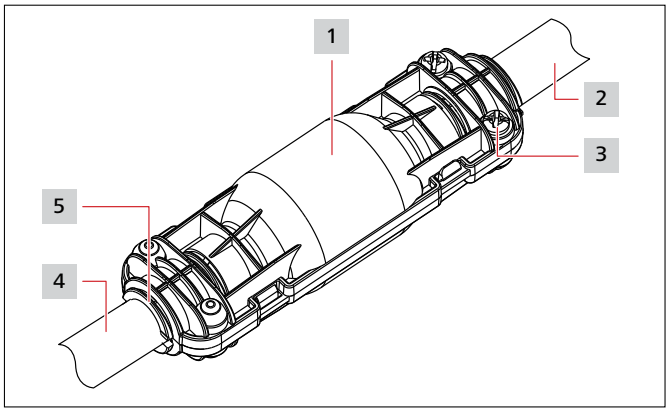

Aufbau.

1 Kabelgarnitur
2 Hauptkabel 1
3 Schrauben
4 Hauptkabel 2
5 Adapter

5 Montage

GEFAHR

Lebensgefahr durch Stromschlag!

Bei Kontakt mit spannungsführenden Kabeln besteht Lebensgefahr.

- ▶ Schalten Sie die Kabel vor der Montage des Produktes stromlos.
- ▶ Schließen Sie das Produkt nur an ordnungsgemäß installierte und normgerechte Kabel an.
- ▶ Beachten Sie die Anforderungen an die Spannung und die Stromstärke.

Folgende Arbeitsmittel werden zur Inbetriebnahme des Produktes benötigt:

- Kabelmesser
- Schraubendreher
- Zange

Wenn ein Transportschaden vorliegt oder der Lieferumfang unvollständig ist, dann wenden Sie sich an den Kundendienst von HellermannTyton.

5.1 Relilight V 2,75 I1 montieren

Gehen Sie wie folgt vor:

1 Kabel gemäß Abbildung abisolieren und die Adern ausrichten.

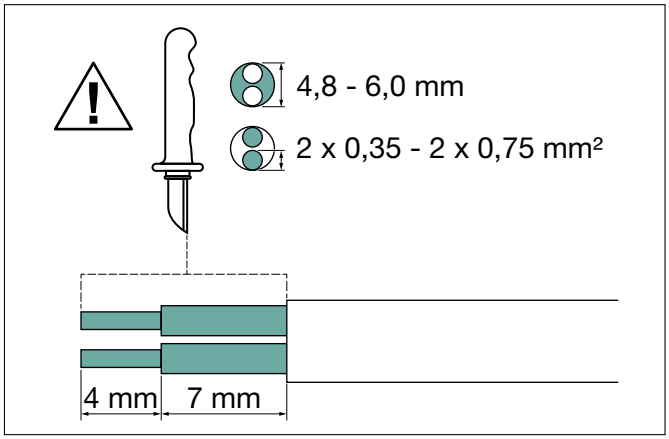

Kabelisolierung entfernen.

2 Abstandhalter herausbrechen.

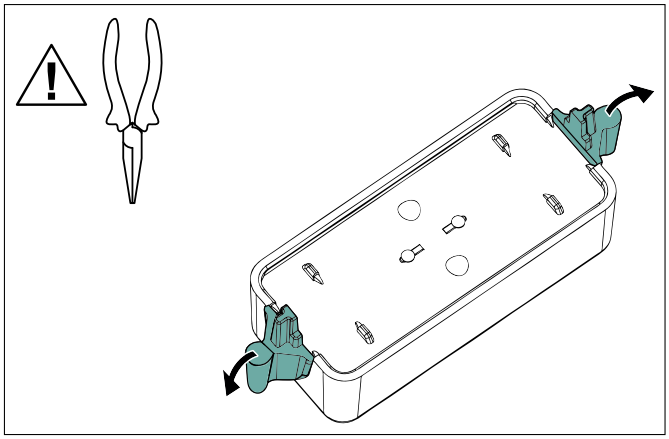

Abstandhalter herausbrechen.

3 Kabel in das Unterteil einsetzen.

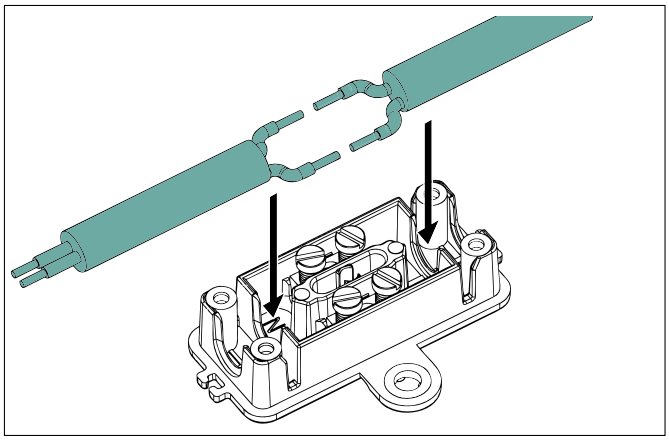

Kabel einsetzen.

4 Adern mit dem Schraubverbinder verbinden.

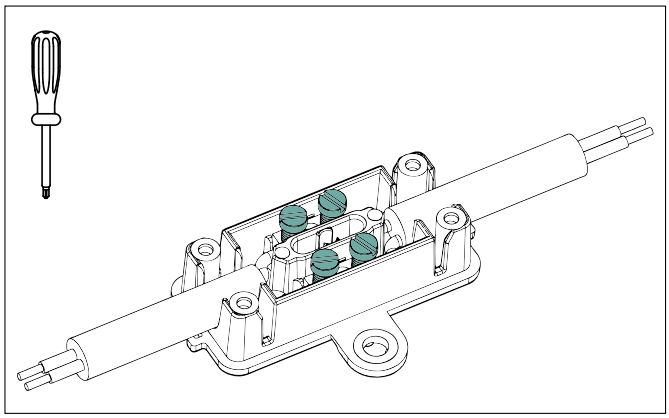

Adern verbinden.

5 Oberteil auf Unterteil setzen.

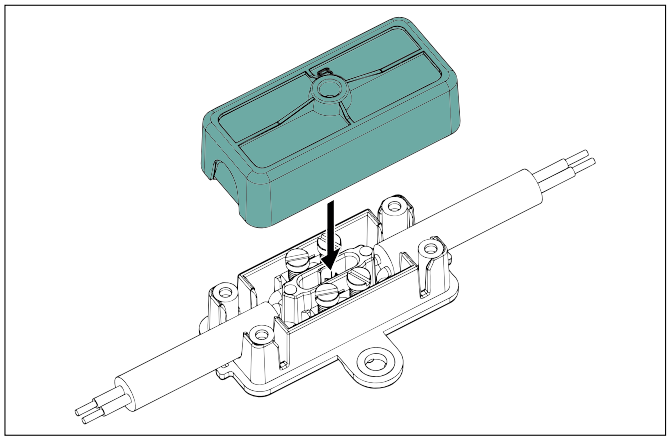

Kabelgarnitur zusammensetzen.

6 Oberteil mittels Schraube mit Unterteil verbinden.

► Kabelgarnitur an der Wand montieren (optional).

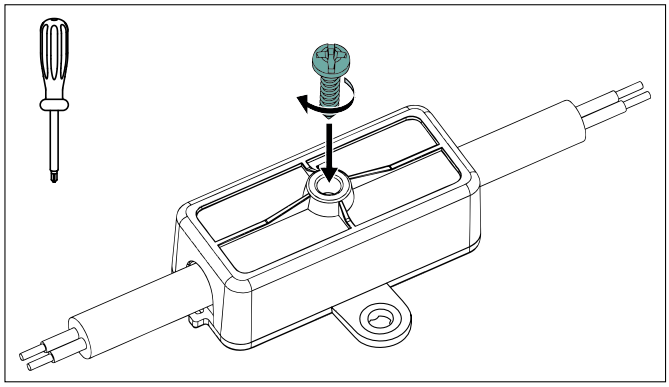

Gelschale schließen.

☑ Das Produkt ist erfolgreich montiert.

5.2 Relilight V 32,5 I2 montieren

Gehen Sie wie folgt vor:

1 Kabel gemäß Abbildung abisolieren und die Adern ausrichten.

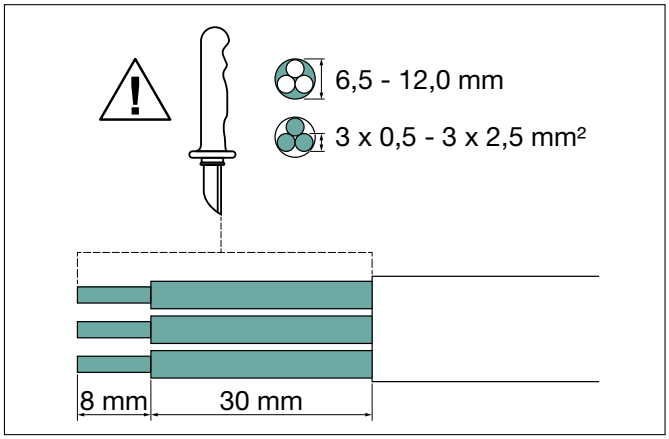

Kabelisolierung entfernen.

2 Abstandhalter in Ober- und Unterschale herausbrechen.

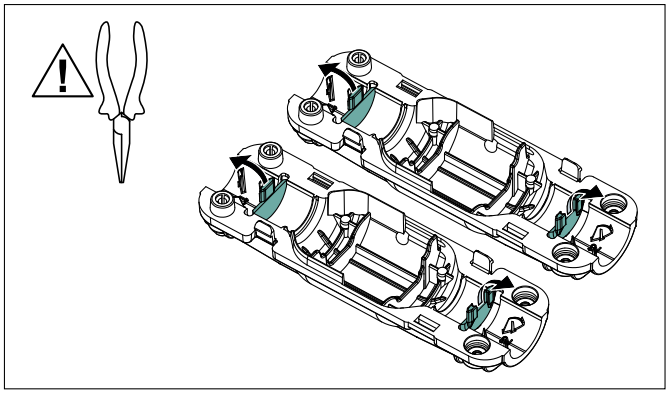

Abstandhalter herausbrechen.

3 Adapter in die Kabelgarnitur einsetzen, je nach Kabeldurchmesser.

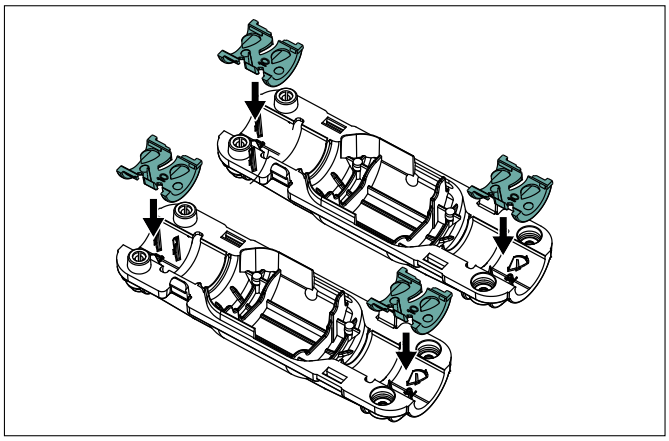

Adapter einsetzen.

▶ Wählen Sie die Adapter für den entsprechenden Kabeldurchmesser aus.

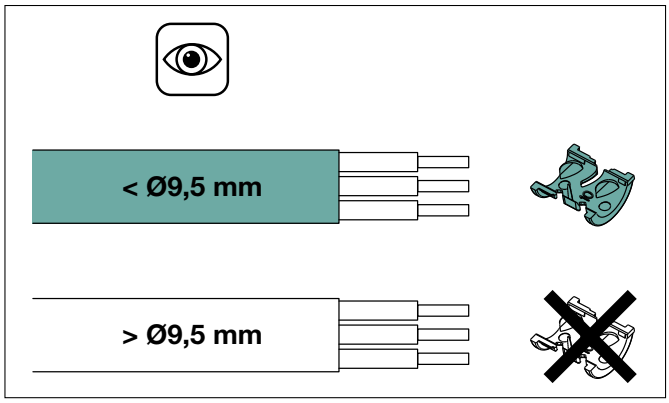

Adapter auswählen.

4 Adern mit dem Schraubverbinder verbinden.

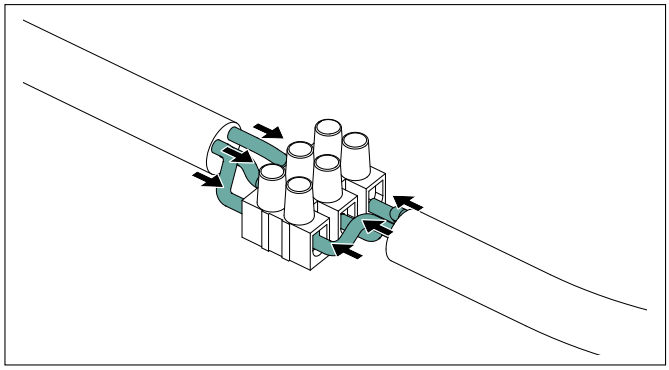

Adern verbinden.

5 Kabelverbindung in Unterschale einsetzen.

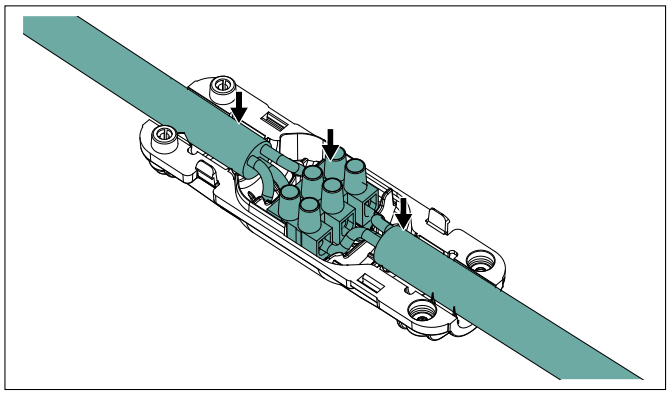

Kabelverbindung einsetzen.

6 Oberschale auf Unterschale setzen.

▶ Achten Sie darauf, dass die Rasthaken einrasten.

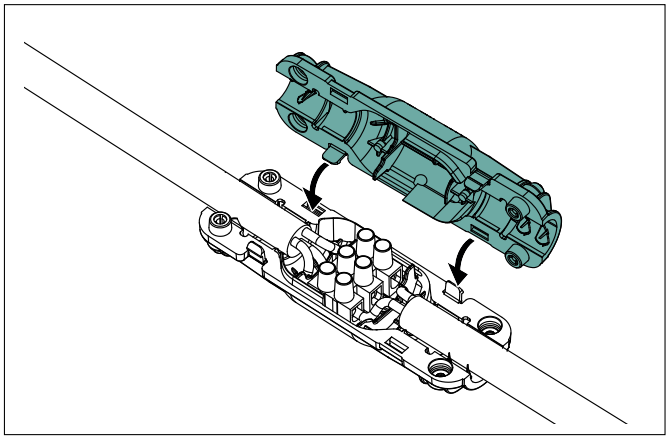

Ober- und Unterschale zusammensetzen.

7 Ober- und Unterschale mit den vier Schrauben zusammenschrauben.

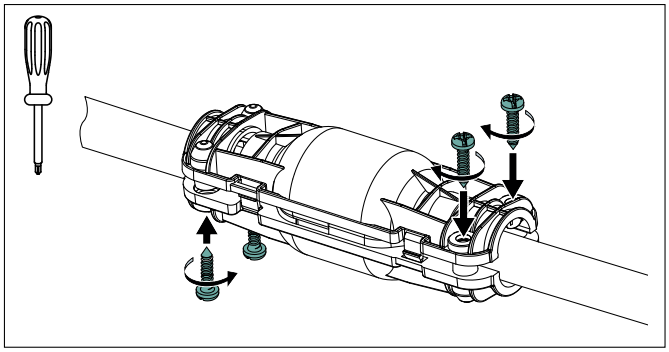

Ober- und Unterschale zusammenschrauben.

☑ Das Produkt ist erfolgreich montiert.

5.3 Relilight V 61,5 I2 montieren

Gehen Sie wie folgt vor:

1 Kabel gemäß Abbildung abisolieren und die Adern ausrichten.

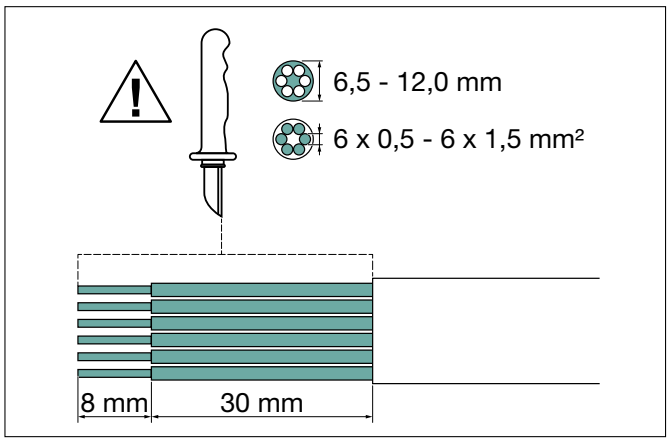

Kabelisolierung entfernen.

2 Abstandhalter aus Ober- und Unterschale herausbrechen.

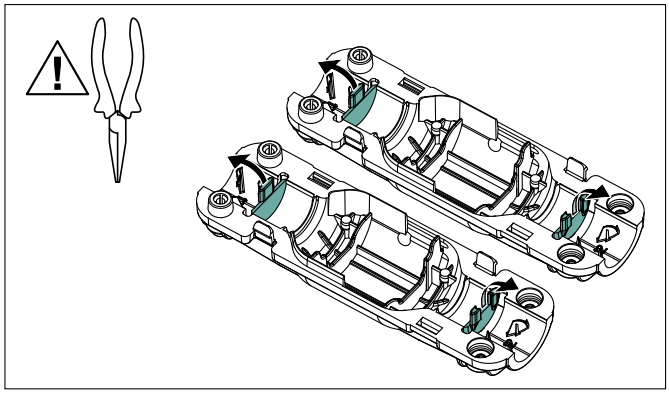

Abstandhalter herausbrechen.

3 Adapter in die Kabelgarnitur einsetzen, je nach Kabeldurchmesser.

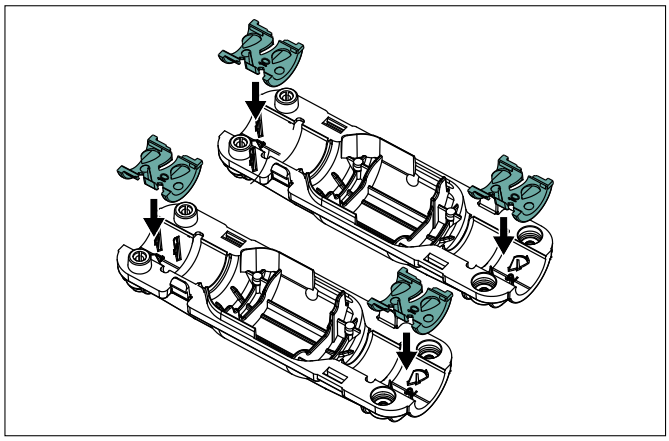

Adapter einsetzen.

▶ Wählen Sie die Adapter für den entsprechenden Kabeldurchmesser aus.

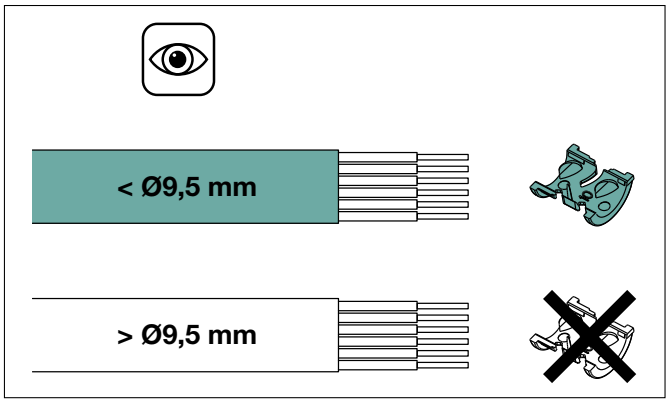

Adapter auswählen.

4 Adern mit dem Schraubverbinder verbinden.

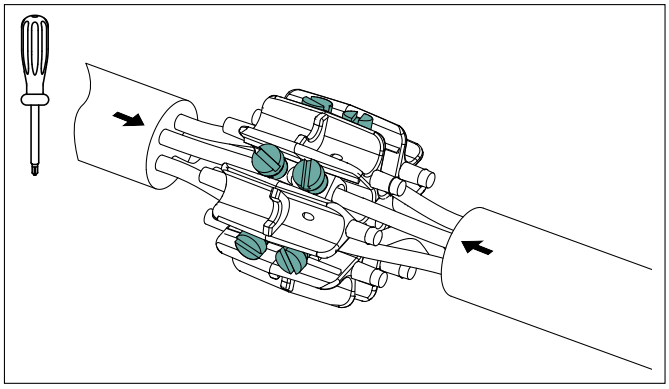

Adern verbinden.

5 Kabelverbindung in Unterschale einsetzen.

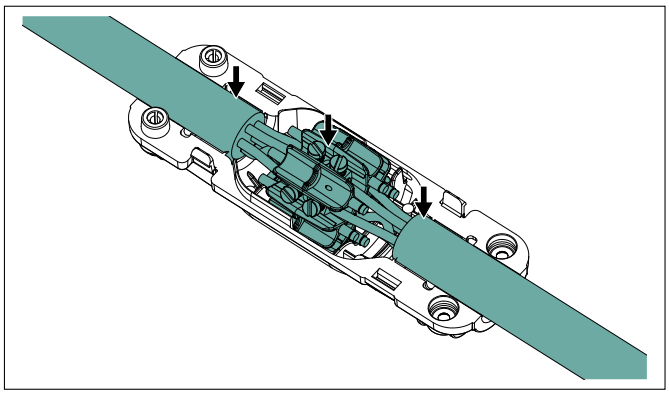

Kabelverbindung einsetzen.

6 Oberschale auf Unterschale setzen.

► Achten Sie darauf, dass die Rasthaken einrasten.

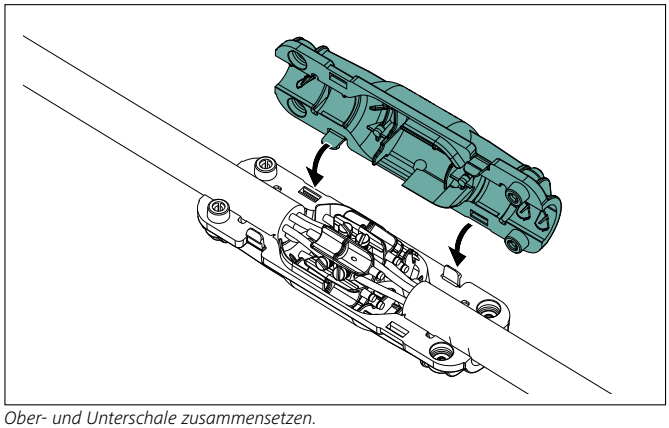

Ober- und Unterschale zusammensetzen.

7 Ober- und Unterschale mit den vier Schrauben zusammenschrauben.

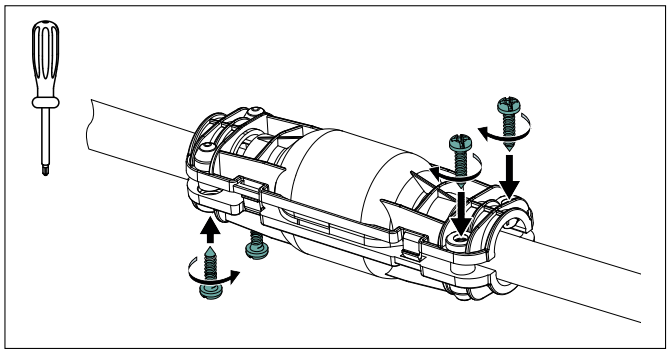

Ober- und Unterschale zusammenschrauben.

☑ Produkt ist erfolgreich montiert.

5.4 Relilight V 31,5 U1 montieren

Gehen Sie wie folgt vor:

1 Kabel gemäß Abbildung abisolieren und die Adern ausrichten.

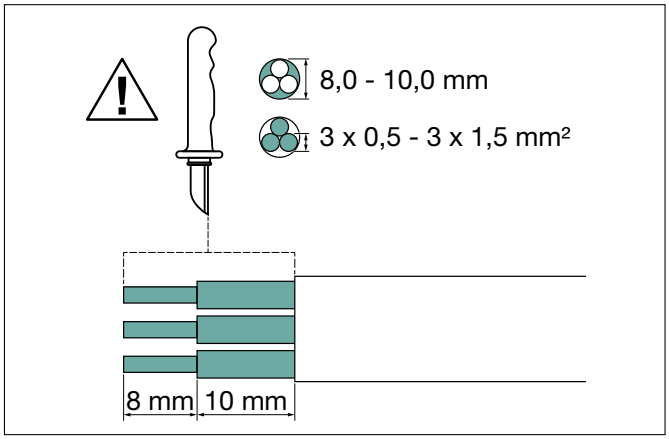

Kabelisolierung entfernen.

2 Kabel in Unterteil einführen.

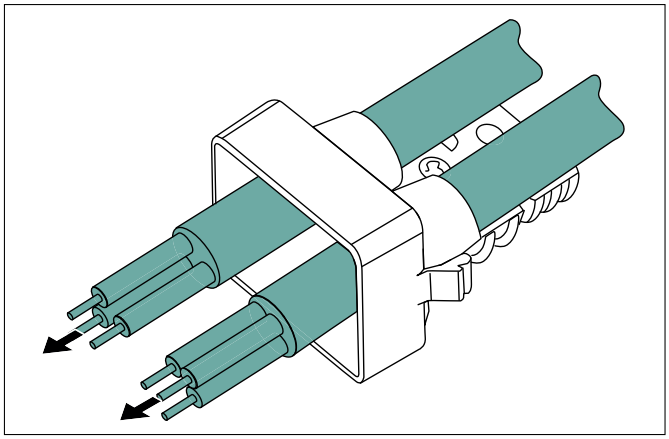

Kabel einführen.

3 Adern mit dem Schraubverbinder verbinden.

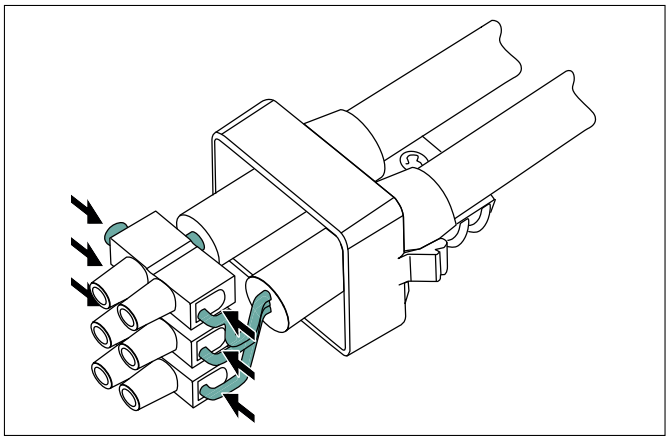

Adern verbinden.

4 Schraubverbinder in Unterteil schieben.

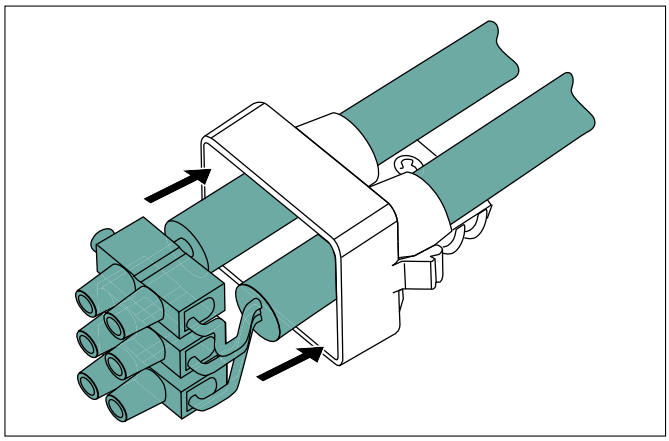

Schraubverbinder in Unterteil schieben.

5 Kabelfixierung einsetzen.

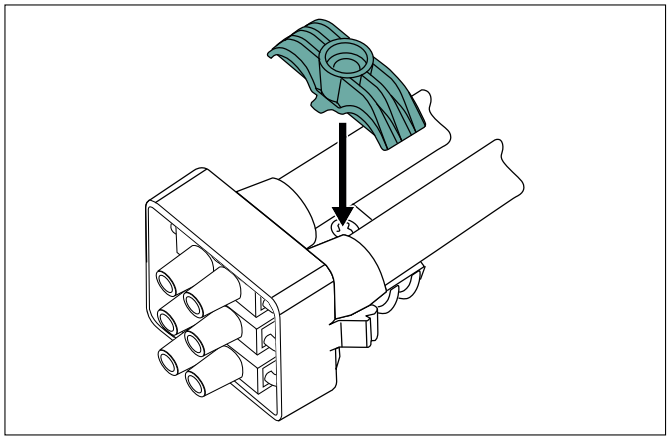

Kabelfixierung einsetzen.

6 Kabelfixierung festziehen.

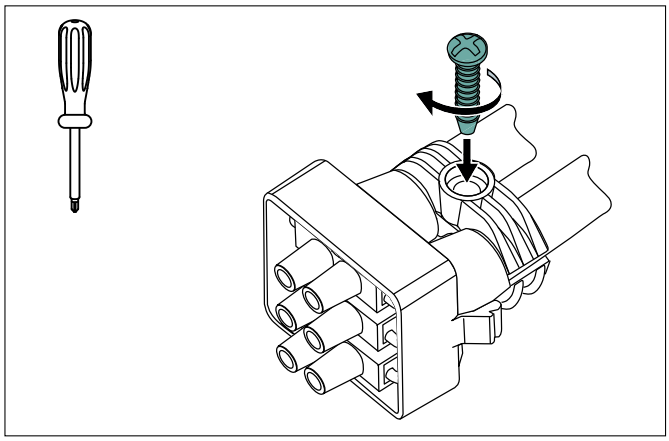

Kabelfixierung festziehen.

7 Oberteil mit Unterteil verbinden.

► Ober- und Unterteil solange zusammendrücken, bis die Rasthaken einrasten.

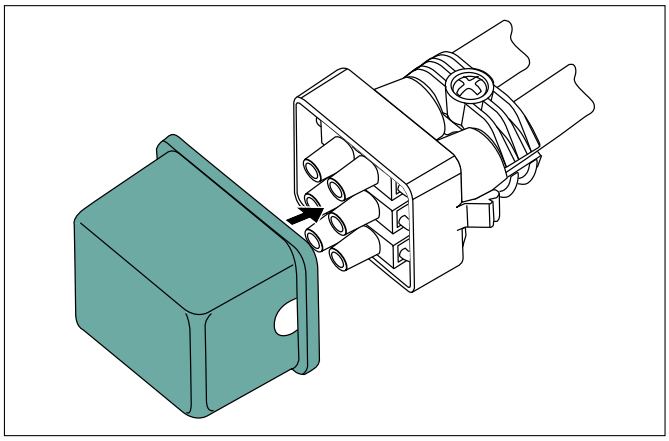

Kabelgarnitur zusammensetzen.

☑ Das Produkt ist erfolgreich montiert.

5.5 Relilight V 41 U1 montieren

Gehen Sie wie folgt vor:

1 Kabel gemäß Abbildung abisolieren und die Adern ausrichten.

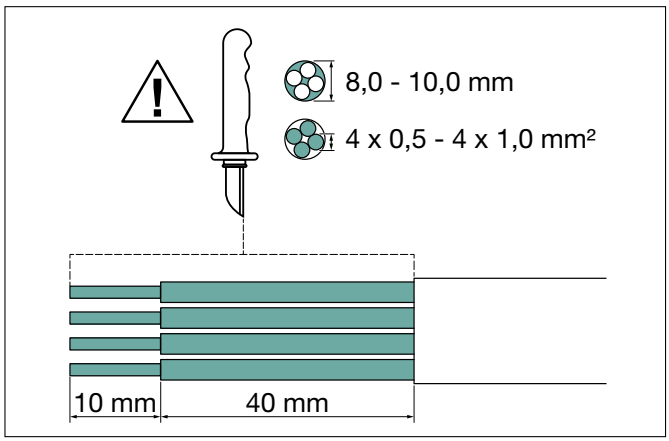

Kabelisolierung entfernen.

2 Kabel in Unterteil einführen.

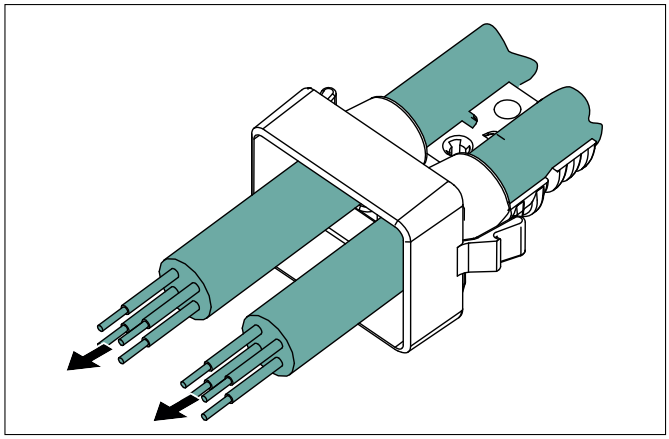

Kabel einführen.

3 Adern mit dem Schraubverbinder verbinden oder in der Drahtführung miteinander verlöten.

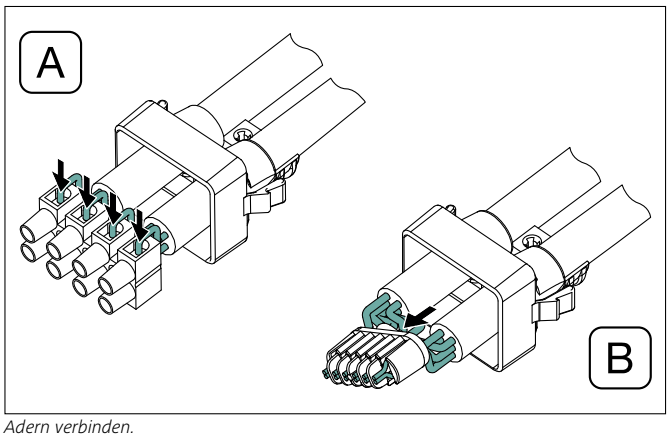

Adern verbinden.

A: Schraubverbinder

B: Drahtführung (Löten)

4 Schraubverbinder in Unterteil schieben.

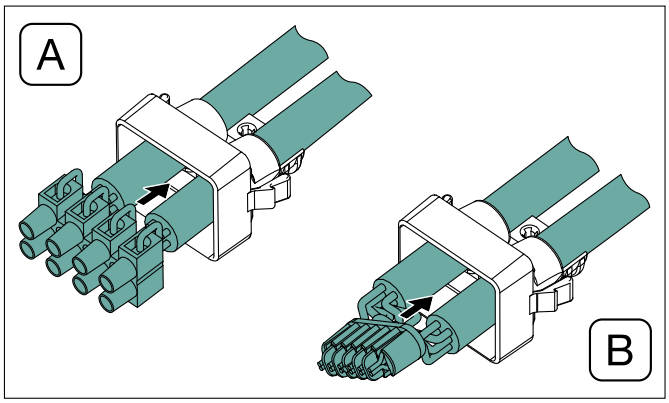

Schraubverbinder einsetzen.

5 Kabelfixierung einsetzen.

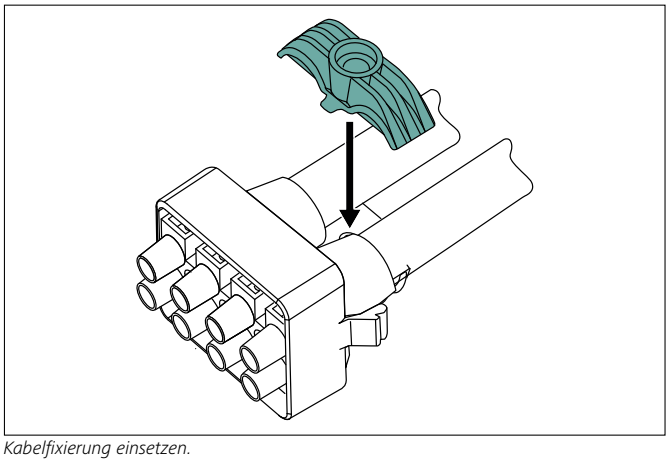

Kabelfixierung einsetzen.

6 Kabelfixierung festziehen.

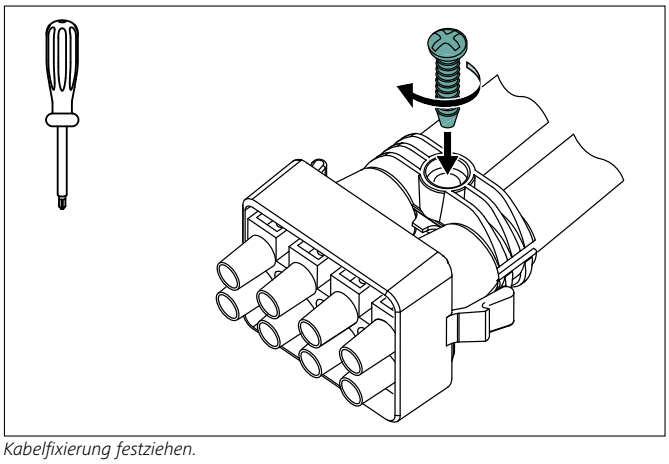

Kabelfixierung festziehen.

7 Oberteil mit Unterteil verbinden.

► Ober- und Unterteil solange zusammendrücken, bis die Rasthaken einrasten.

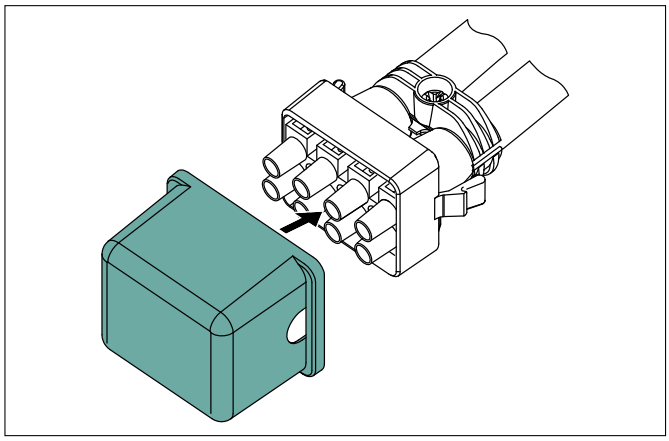

Kabelgarnitur zusammensetzen.

☑ Das Produkt ist erfolgreich montiert.

5.6 Relilight V 32,5 P1 montieren

Gehen Sie wie folgt vor:

1 Kabel gemäß Abbildung abisolieren und die Adern ausrichten.

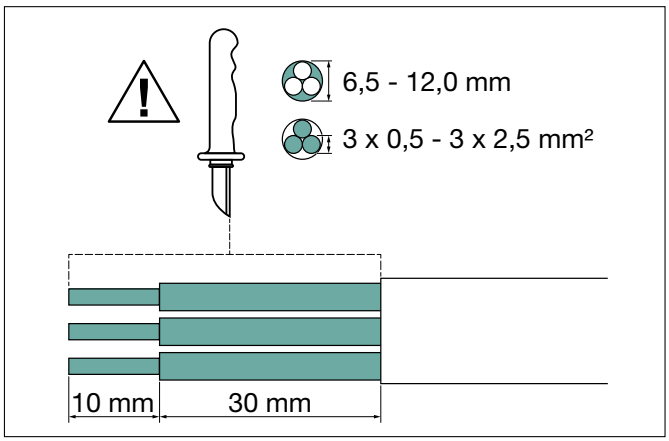

Kabelisolierung entfernen.

2 Abstandhalter und nicht benötigte Einführungsstege aus Ober- und Unterschale herausbrechen.

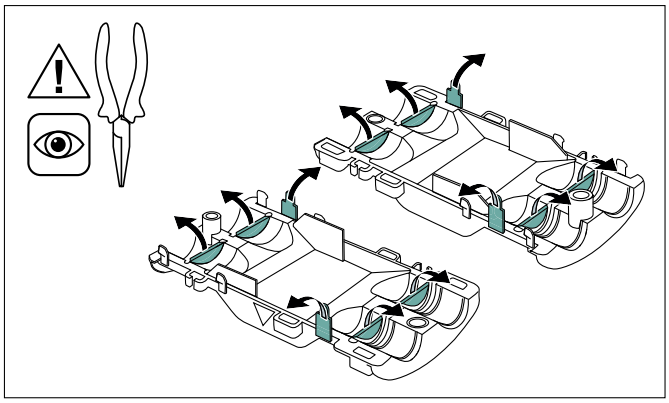

Abstandhalter und Einführungsstege herausbrechen.

3 Adapter in die Kabelgarnitur einsetzen, je nach Kabeldurchmesser.

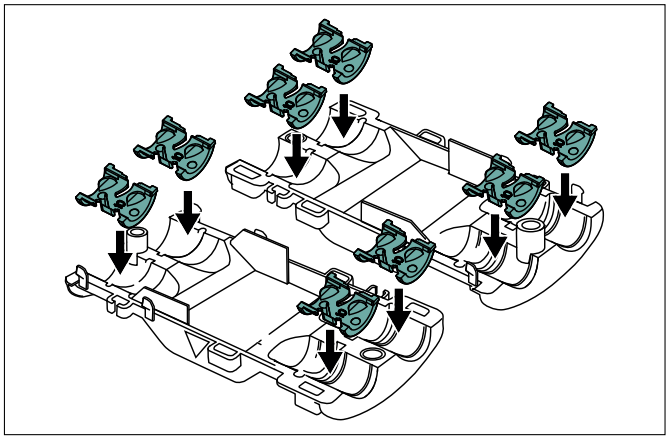

Adapter einsetzen.

▶ Wählen Sie die Adapter für den entsprechenden Kabeldurchmesser aus.

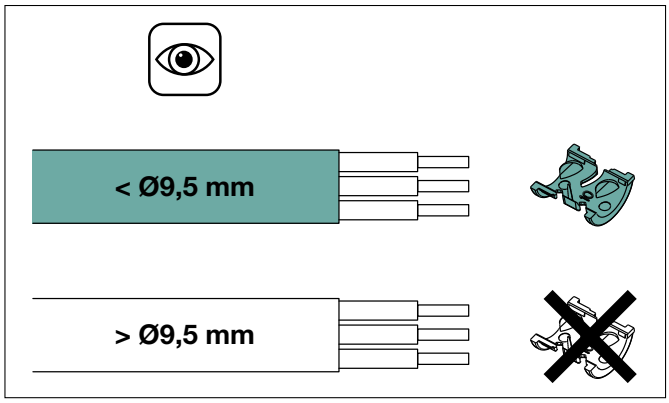

Adapter auswählen.

4 Adern mit dem Schraubverbinder verbinden.

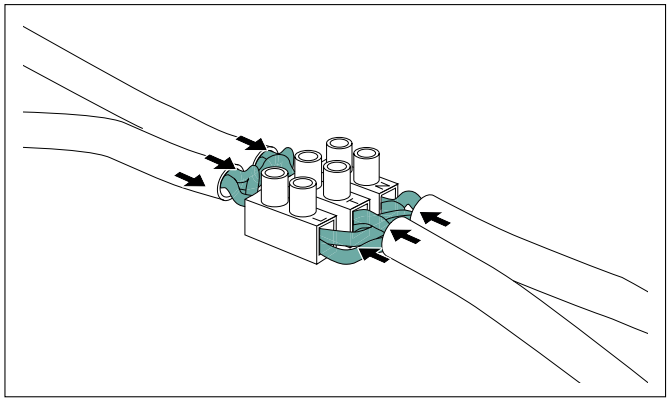

Adern verbinden.

5 Kabelverbindung in Unterschale einsetzen.

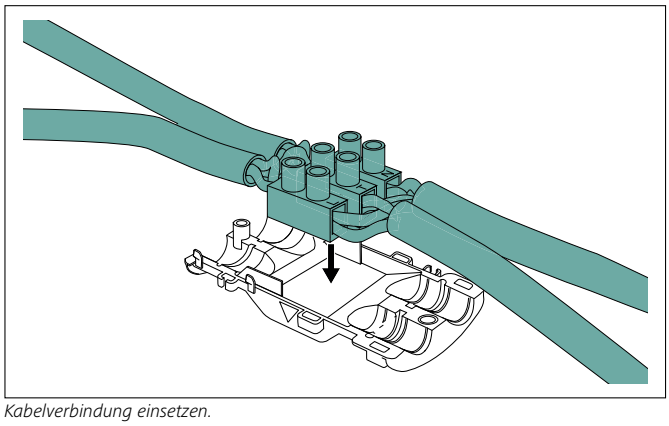

Kabelverbindung einsetzen.

6 Oberschale auf Unterschale setzen.

▶ Achten Sie auf die korrekte Position der Pfeile.

▶ Achten Sie darauf, dass die Rasthaken einrasten.

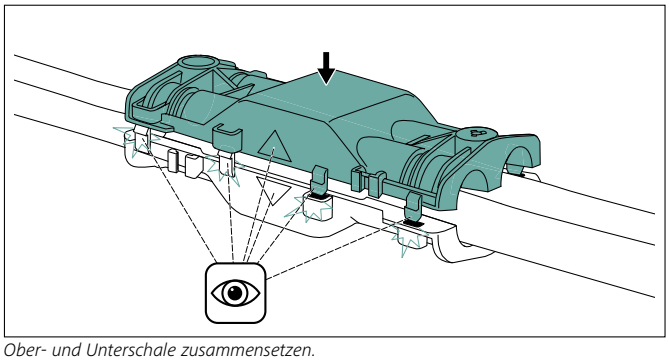

Ober- und Unterschale zusammensetzen.

7 Ober- und Unterschale mit den zwei Schrauben zusammenschrauben.

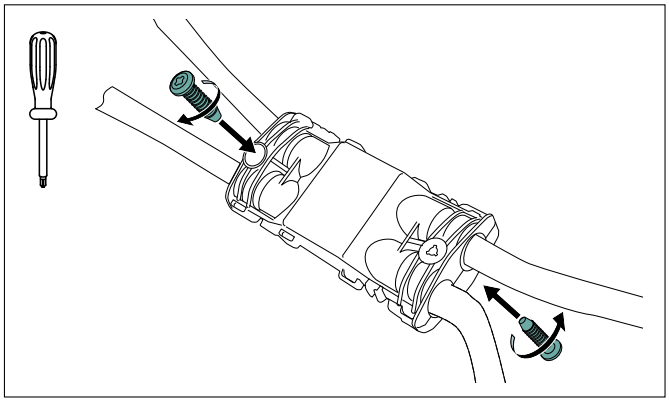

Ober- und Unterschale zusammenschrauben.

☑ Das Produkt ist erfolgreich montiert.

5.7 Relilight V 41,5 P1 montieren

Gehen Sie wie folgt vor:

1 Kabel gemäß Abbildung abisolieren und die Adern ausrichten.

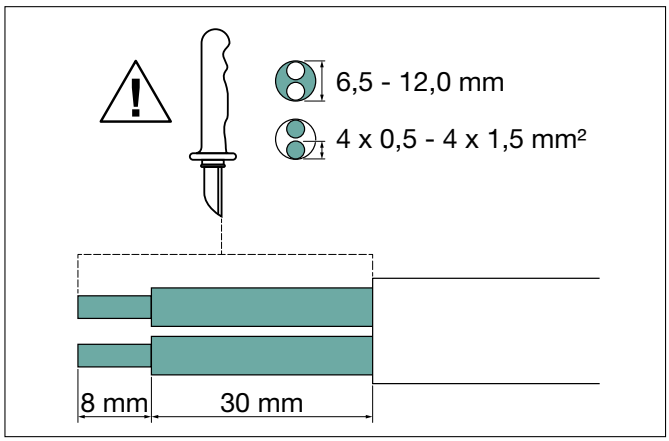

Kabelisolierung entfernen.

2 Nicht benötigte Einführungsstege aus Ober- und Unterschale herausbrechen.

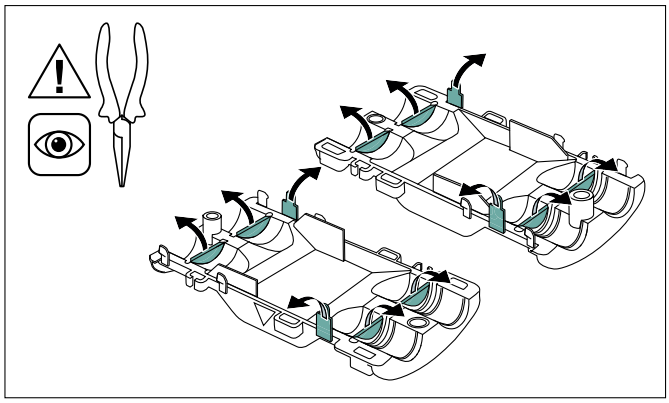

Einführungsstege herausbrechen.

3 Adapter in die Kabelgarnitur einsetzen, je nach Kabeldurchmesser.

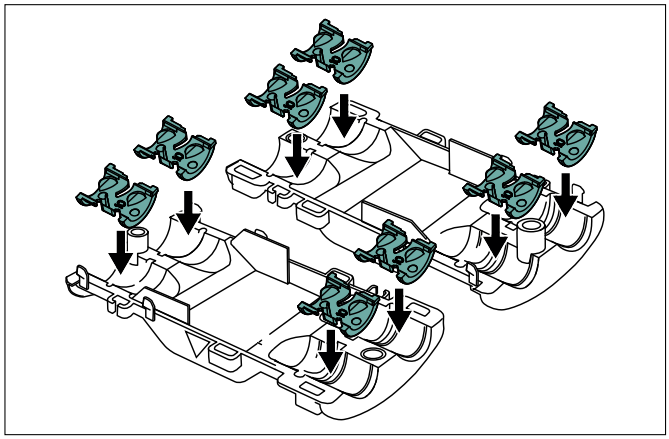

Adapter einsetzen.

▶ Wählen Sie die Adapter für den entsprechenden Kabeldurchmesser aus.

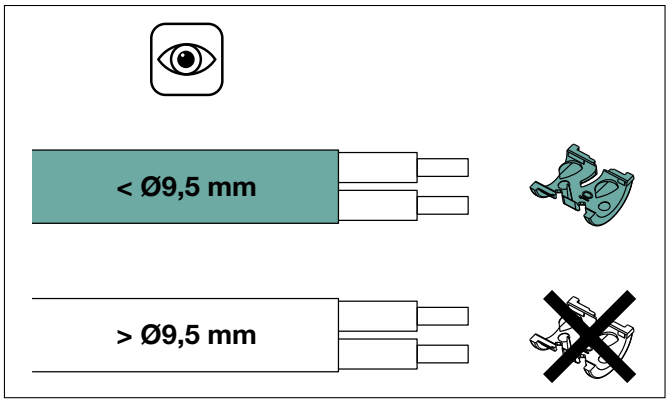

Adapter auswählen.

4 Adern mit dem Schraubverbinder verbinden.

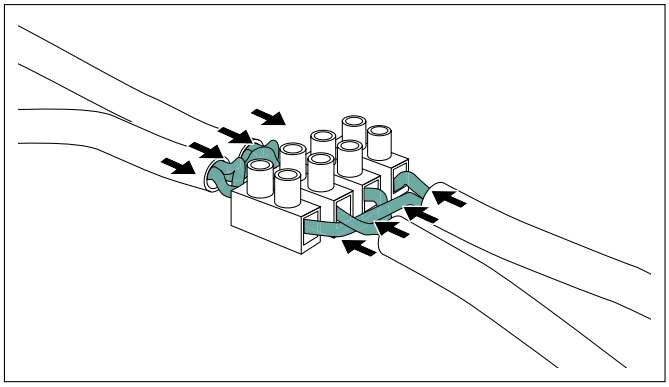

Adern verbinden.

5 Kabelverbindung in Unterschale einsetzen.

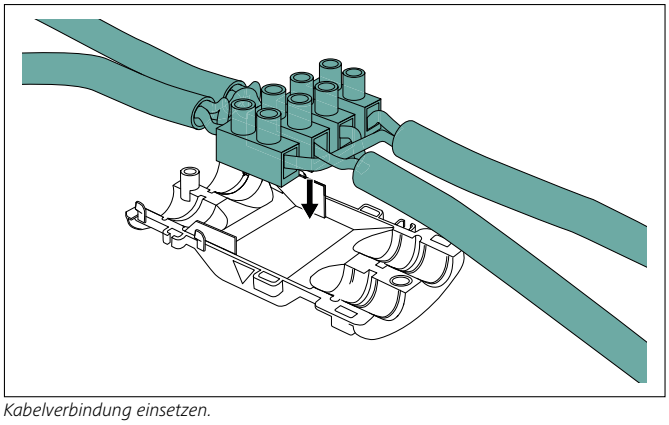

Kabelverbindung einsetzen.

6 Oberschale auf Unterschale setzen.

- ▶ Achten Sie auf die korrekte Position der Pfeile.
- ▶ Achten Sie darauf, dass die Rasthaken einrasten.

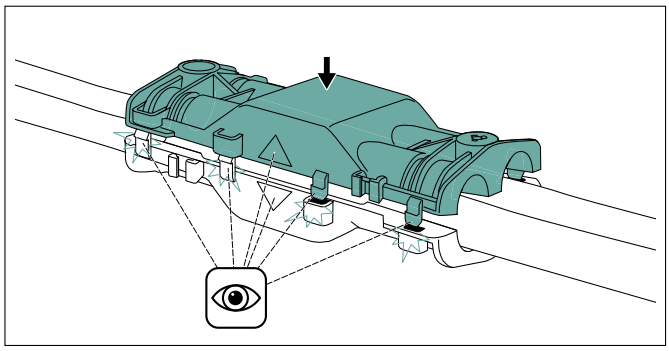

Ober- und Unterschale zusammensetzen.

7 Ober- und Unterschale mit den zwei Schrauben zusammenschrauben.

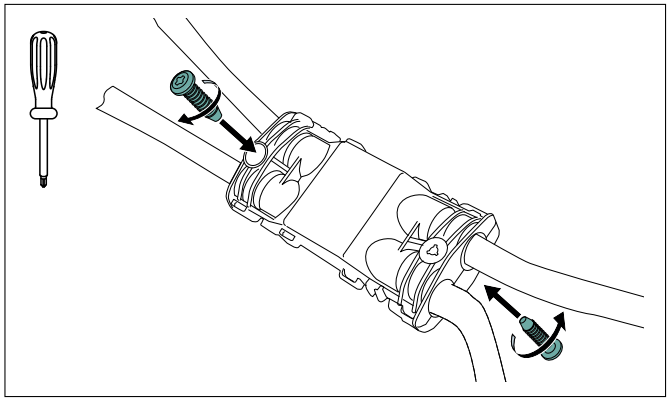

Ober- und Unterschale zusammenschrauben.

☑ Das Produkt ist erfolgreich montiert.

5.8 Relilight V 34 P2 montieren

Gehen Sie wie folgt vor:

1 Kabel gemäß Abbildung abisolieren und die Adern ausrichten.

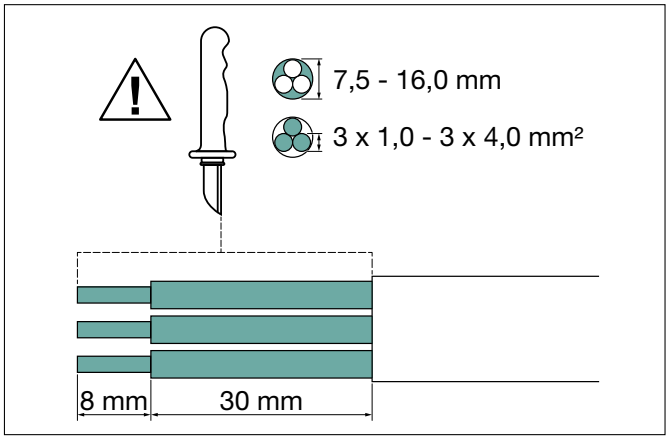

Kabelisolierung entfernen.

2 Abstandhalter und nicht benötigte Einführungsstege aus Ober- und Unterschale herausbrechen.

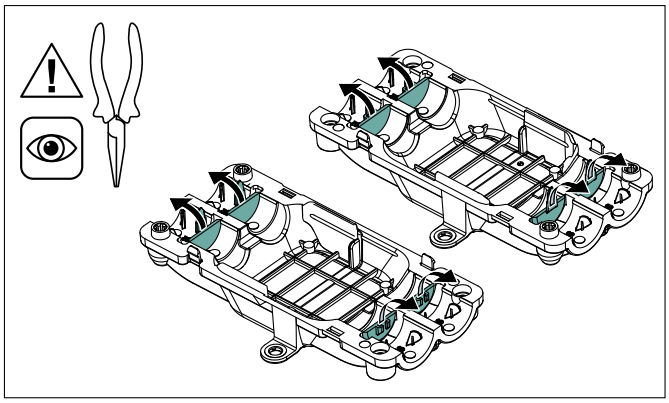

Abstandhalter und Einführungsstege herausbrechen.

3 Adapter in die Kabelgarnitur einsetzen, je nach Kabeldurchmesser.

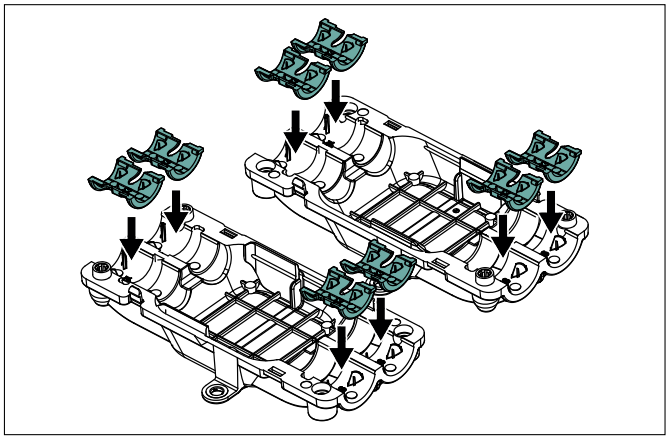

Adapter einsetzen.

▶ Wählen Sie die Adapter für den entsprechenden Kabeldurchmesser aus.

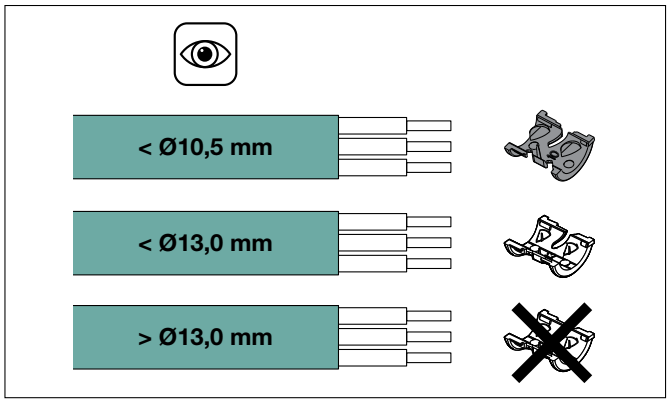

Adapter auswählen.

4 Adern mit dem Schraubverbinder verbinden.

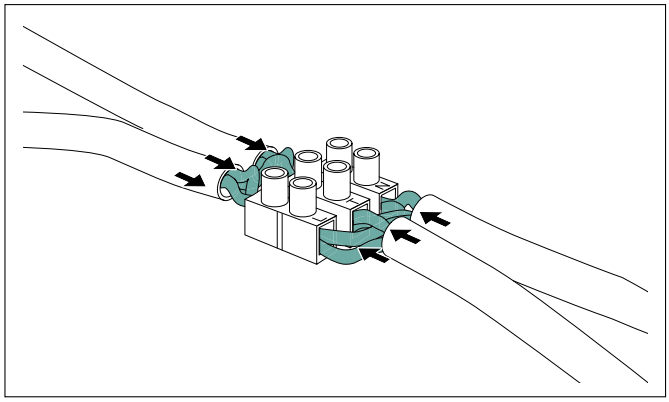

Adern verbinden.

5 Kabelverbindung in Unterschale einsetzen.

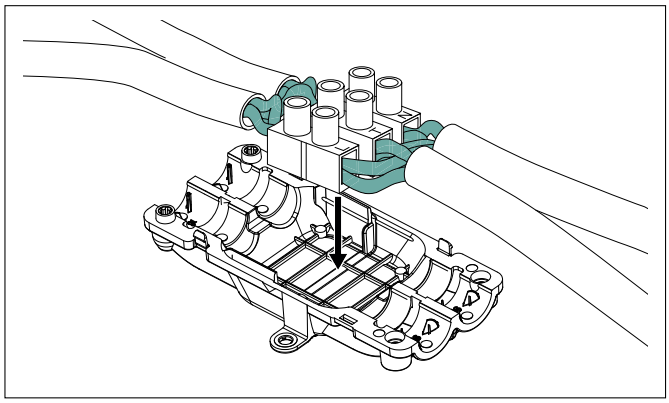

Kabelverbindung einsetzen.

6 Oberschale auf Unterschale setzen.

▶ Achten Sie auf die korrekte Position der Pfeile.

▶ Achten Sie darauf, dass die Rasthaken einrasten.

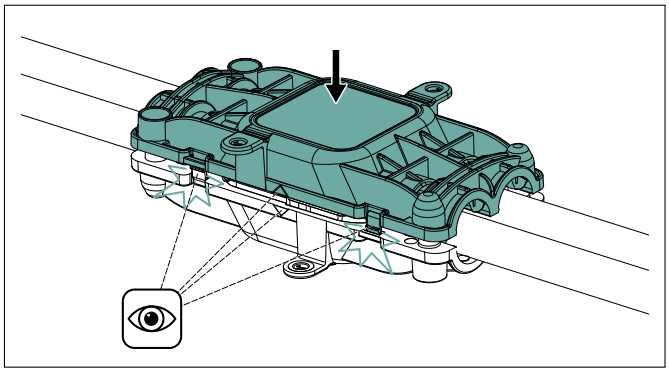

Ober- und Unterschale zusammensetzen.

7 Ober- und Unterschale mit den vier Schrauben zusammenschrauben.

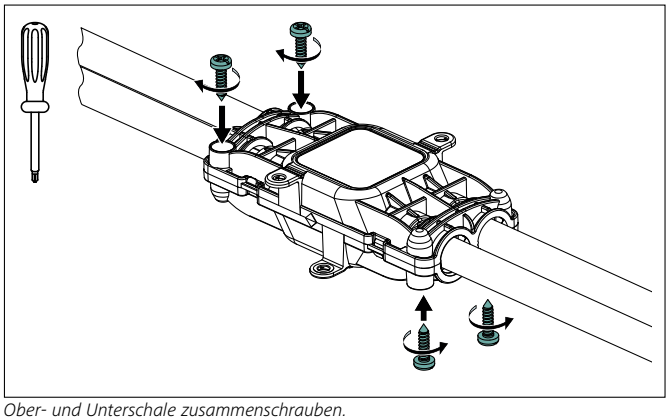

Ober- und Unterschale zusammenschrauben.

☑ Das Produkt ist erfolgreich montiert.

5.9 Relilight V 36 P2 montieren

Gehen Sie wie folgt vor:

1 Kabel gemäß Abbildung abisolieren und die Adern ausrichten.

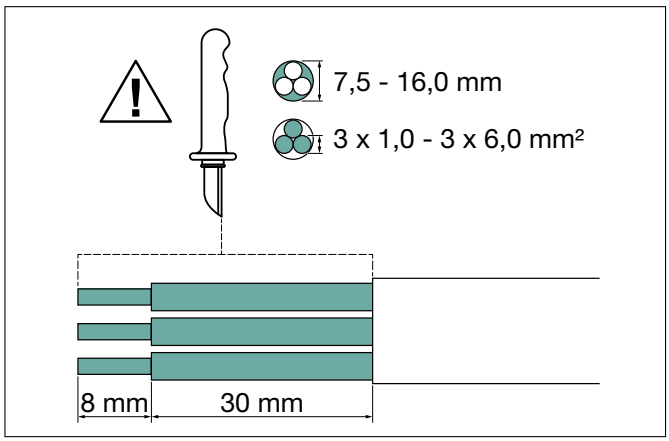

Kabelisolierung entfernen.

2 Abstandhalter und nicht benötigte Einführungsstege aus Ober- und Unterschale herausbrechen.

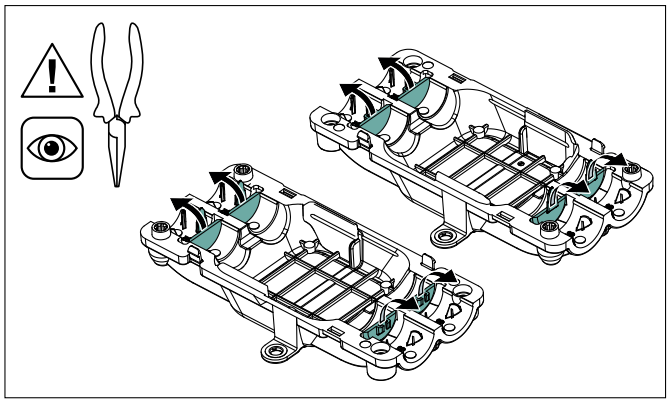

Abstandhalter herausbrechen.

3 Adapter in die Kabelgarnitur einsetzen, je nach Kabeldurchmesser.

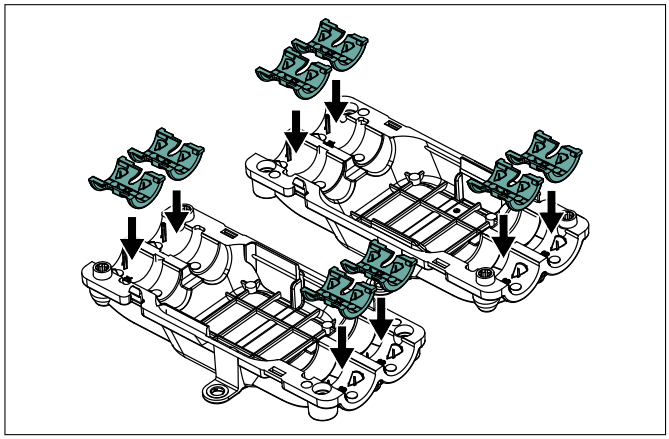

Adapter einsetzen.

▶ Wählen Sie die Adapter für den entsprechenden Kabeldurchmesser aus.

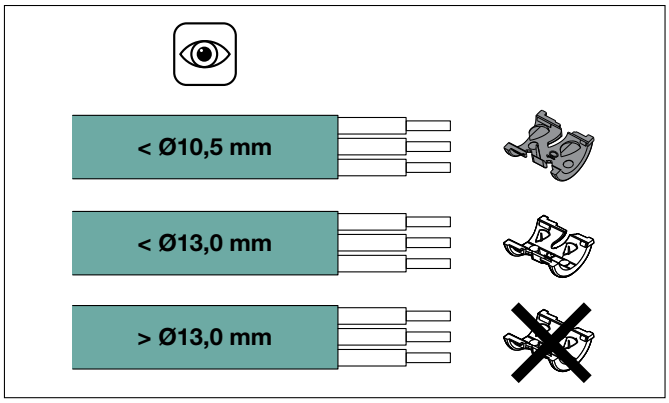

Adapter auswählen.

4 Adern mit dem Schraubverbinder verbinden.

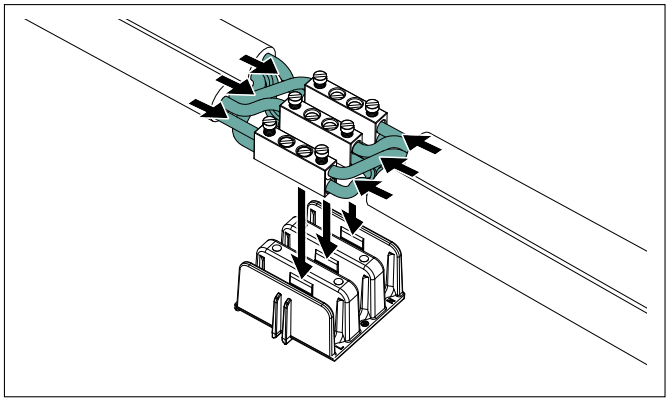

Adern verbinden.

5 Kabelverbindung in Unterschale einsetzen.

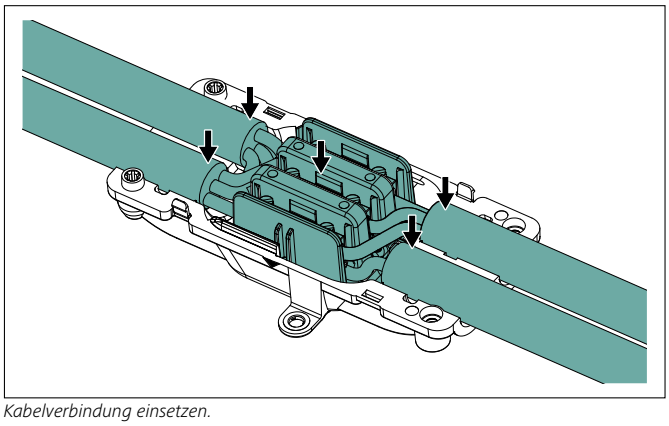

Kabelverbindung einsetzen.

6 Oberschale auf Unterschale setzen.

- ▶ Achten Sie auf die korrekte Position der Pfeile.
- ▶ Achten Sie darauf, dass die Rasthaken einrasten.

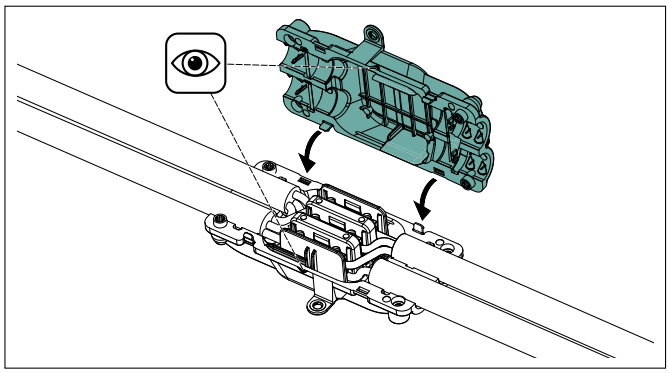

Ober- und Unterschale zusammensetzen.

7 Ober- und Unterschale mit den vier Schrauben zusammenschrauben.

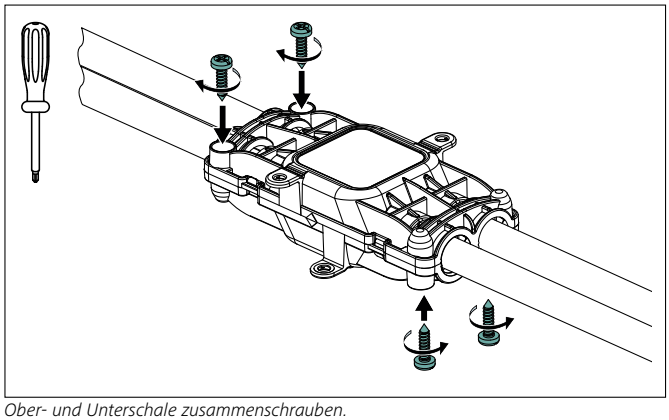

Ober- und Unterschale zusammenschrauben.

☑ Das Produkt ist erfolgreich montiert.

6 Wartung

Das Produkt ist wartungsfrei.

7 Außerbetriebnahme

Das Produkt kann bei bestimmungsgemäßer Verwendung zeitlich unbeschränkt genutzt werden.

8 Entsorgung

Nach Nutzungsbeendigung muss der Käufer bzw. der Betreiber das Produkt einschließlich der Zubehöre ordnungsgemäß entsorgen.

❀ Dieses Produkt ist nach den aktuellen Standards im Umweltschutz hergestellt. Die Materialien können getrennt wiederverwertet werden.

- ▶ Beachten Sie die nationalen Vorschriften für die Entsorgung von Wertstoffen.
- ▶ Entsorgen Sie das Produkt nicht im Hausmüll.
- ▶ Geben Sie das Produkt an örtlichen Sammelstellen oder Recyclingzentren ab.
- ▶ Kontaktieren Sie ggf. Ihre örtlichen Behörden.

9 Technische Daten

Eigenschaften	
Schutzart	IP68
Isoliereigenschaft	> 1 kV
Alterungsbeständigkeit	ja
UV-Beständigkeit	ja
Witterungsbeständigkeit	ja
Lagerfähigkeit	unbegrenzt
Betriebstemperatur	-30 °C bis +130 °C
Anwendungsgebiet	Innenraum, im Freien, im Wasser, im Erdreich und in Installationskanälen

Relilight V 2,75 I1		
Länge	44 mm	
Breite	18 mm	
Höhe	17,5 mm	
Spannungsklasse	250 V / 6 A	
Kabeldurchmesser	4,8 mm - 6 mm	
Leiterquerschnitte	min.	2 x 0,35 mm²
	max.	2 x 0,75 mm²

Relilight V 32,5 I2		
Länge	100 mm	
Durchmesser	29 mm	
Spannungsklasse	250 V / 16 A	
Kabeldurchmesser	6,5 mm - 12 mm	
Leiterquerschnitte	min.	3 x 0,5 mm²
	max.	3 x 2,5 mm²

Relilight V 61,5 I2		
Länge	100 mm	
Durchmesser	29 mm	
Spannungsklasse	12 V - 24 V	
Kabeldurchmesser	6,5 mm - 12 mm	
Leiterquerschnitte	min.	6 x 0,5 mm²
	max.	6 x 1,5 mm²

Relilight V 31,5 U1		
Länge	38 mm	
Breite	42,5 mm	
Höhe	29,5 mm	
Spannungsklasse	250 V / 16 A	
Kabeldurchmesser	8 mm - 10 mm	
Leiterquerschnitte	min.	3 x 0,5 mm²
	max.	3 x 1,5 mm²

Relilight V 41 U1		
Länge	38 mm	
Breite	42,5 mm	
Höhe	29,5 mm	
Spannungsklasse	12 V - 24 V	
Kabeldurchmesser	8 mm - 10 mm	
Leiterquerschnitte	min.	4 x 0,5 mm²
		6 x 0,35 mm²
	max.	4 x 1 mm²
		6 x 0,5 mm²

Relilight V 32,5 P1		
Länge	105 mm	
Breite	44 mm	
Höhe	24 mm	
Spannungsklasse	250 V / 16 A	
Kabeldurchmesser (Hauptkabel 1/Hauptkabel 2)	6,5 mm - 12 mm	
Leiterquerschnitte (Hauptkabel 1/Hauptkabel 2)	min.	3 x 0,5 mm²
	max.	3 x 2,5 mm²

Relilight V 41,5 P1		
Länge	105 mm	
Breite	44 mm	
Höhe	24 mm	
Spannungsklasse	250 V / 16 A	
Kabeldurchmesser (Hauptkabel 1/Hauptkabel 2)	6,5 mm - 12 mm	
Leiterquerschnitte (Hauptkabel 1/Hauptkabel 2)	min.	4 x 0,5 mm²
	max.	4 x 2,5 mm²

Relilight V 34 P2		
Länge	138 mm	
Breite	78 mm	
Höhe	35 mm	
Spannungsklasse	450 V / 25 A	
Kabeldurchmesser (Hauptkabel 1/Hauptkabel 2)	7,5 mm - 16 mm	
Leiterquerschnitte (Hauptkabel 1/Hauptkabel 2)	min.	3 x 1,5 mm²
	max.	3 x 4 mm²

Relilight V 36 P2		
Länge	138 mm	
Breite	78 mm	
Höhe	35 mm	
Spannungsklasse	450 V / 25 A	
Kabeldurchmesser (Hauptkabel 1/Hauptkabel 2)	7,5 mm - 16 mm	
Leiterquerschnitte (Hauptkabel 1/Hauptkabel 2)	min.	3 x 1,5 mm²
	max.	3 x 6 mm²

Alle Maße in mm. Technische Änderungen vorbehalten.
Mindestbestellmengen (MOQ) können abweichend zum Verpackungsinhalt sein.

HellermannTyton operates globally in 37 countries

Europe

HellermannTyton GmbH – Austria
Rennbahnweg 65
1220 Vienna
Tel: +43 12 59 99 55-0
Fax: +43 12 59 99 11
E-Mail: office@HellermannTyton.at
www.HellermannTyton.at

HellermannTyton – Czech Republic
E-Mail: officeCZ@HellermannTyton.at
www.HellermannTyton.cz

HellermannTyton – Denmark
Industrivej 44A, 1.
4000 Roskilde
Tel: +45 702 371 20
Fax: +45 702 371 21
E-Mail: htdk@HellermannTyton.dk
www.HellermannTyton.dk

HellermannTyton – Finland
Sähkötie 8
01510 Vantaa
Tel: +358 9 8700 450
Fax: +358 9 8700 4520
E-Mail: myynti@HellermannTyton.fi
www.HellermannTyton.fi

HellermannTyton S.A.S. – France
2 rue des Hêtres, C.S. 80543
78197 Trappes Cedex
Tel: +33 1 30 13 80 00
Fax: +33 1 30 13 80 60
E-Mail: info@HellermannTyton.fr
www.HellermannTyton.fr

HellermannTyton GmbH – Germany
Großer Moorweg 45
25436 Tornesch
Tel: +49 4122 701-0
Fax: +49 4122 701-400
E-Mail: info@HellermannTyton.de
www.HellermannTyton.de

HellermannTyton KFT – Hungary
Kisfaludy u. 13
1044 Budapest
Tel: +36 1 369 4151
Fax: +36 1 369 4151
E-Mail: officeHU@HellermannTyton.at
www.HellermannTyton.hu

HellermannTyton Ltd – Ireland
Unit 77 Cherry Orchard
Industrial Estate
Ballyfermot, Dublin 10
Tel: +353 1 626 8267
Fax: +353 1 626 8022
E-Mail: sales@HellermannTyton.ie
www.HellermannTyton.co.uk

HellermannTyton S.r.l. – Italy
Via Visco, 3/5
35010 Limena (PD)
Tel: +39 049 767 870
Fax: +39 049 767 985
E-Mail: info@HellermannTyton.it
www.HellermannTyton.it

HellermannTyton B.V. – Belgium/Netherlands
Vanadiumweg 11-C
3812 PX Amersfoort
Tel: +31 33 460 06 90
Fax: +31 33 460 06 99
E-Mail (NL): info@HellermannTyton.nl
E-Mail (BE): info@HellermannTyton.be
www.HellermannTyton.nl
www.HellermannTyton.be

HellermannTyton AS – Norway
PO Box 240 Alnabru
0614 Oslo
Tel: +47 23 17 47 00
Fax: +47 22 97 09 70
E-Mail: firmapost@HellermannTyton.no
www.HellermannTyton.no

HellermannTyton Sp. z o.o. – Poland
Kotunia 111
62-400 Słupca
Tel.: +48 63 2237111
Fax: +48 63 2237110
Email: info@HellermannTyton.pl
www.HellermannTyton.pl

HellermannTyton – Romania
E-Mail: officeRO@HellermannTyton.at
www.HellermannTyton.at

OOO HellermannTyton – Russia
40/4, Pulkovskoe road
BC Technopolis Pulkovo, office A 8081
196158, St. Petersburg
Tel: +7 812 386 00 09
Fax: +7 812 386 00 08
E-Mail: info@HellermannTyton.ru
www.Hellermanntyton.ru

HellermannTyton – Slovenia
Branch Office Ljubljana
Podružnica Ljubljana, Leskoškova 6
1000 Ljubljana
Tel: +386 1 433 70 56
Fax: +386 1 433 63 21
E-Mail: officeSI@HellermannTyton.at
www.HellermannTyton.si

HellermannTyton España s.l. – Spain/Portugal
Avda. de la Industria 37 2º 2
28108 Alcobendas, Madrid
Tel: +34 91 661 2835
Fax: +34 91 661 2368
E-Mail:
HellermannTyton@HellermannTyton.es
www.HellermannTyton.es

HellermannTyton AB – Sweden
Isafjordsgatan 5
16440 Kista
Tel: +46 8 580 890 00
Fax: +46 8 580 348 02
E-Mail: support@HellermannTyton.se
www.HellermannTyton.se

HellermannTyton Engineering GmbH – Turkey
Saray Mah Dr. Adnan Büyükdeniz Cad. No:4
Akkom Office Park 2. Blok Kat: 10
34768 Ümraniye-İstanbul
Tel.: +90 216 687 03 40
Fax: +90 216 250 32 32
Email: info@HellermannTyton.com.tr
www.HellermannTyton.com.tr

HellermannTyton Ltd – UK
William Prance Road
Plymouth International Medical
and Technology Park
Plymouth, Devon PL6 5WR
Tel: +44 1752 701 261
Fax: +44 1752 790 058
E-Mail: info@HellermannTyton.co.uk
www.HellermannTyton.co.uk

HellermannTyton Ltd – UK
Sharston Green Business Park
1 Robeson Way
Altrincham Road, Wythenshawe
Manchester M22 4TY
Tel: +44 161 947 2200
Fax: +44 161 947 2220
E-Mail: sales@HellermannTyton.co.uk
www.HellermannTyton.co.uk

HellermannTyton Ltd – UK
Main Contact for Customer Service
Wharf Approach
Aldridge, Walsall, West Midlands
WS9 8BX
Tel: +44 1922 458 151
Fax: +44 1922 743 053
E-Mail: info@HellermannTyton.co.uk
www.HellermannTyton.co.uk

HellermannTyton Data Ltd – UK
Cornwell Business Park
43-45 Salthouse Road, Brackmills
Northampton NN4 7EX
Tel: +44 1604 707 420
Fax: +44 1604 705 454
E-Mail: sales@htdata.co.uk
www.htdata.co.uk

Middle East

HellermannTyton – UAE
Email: info@HellermannTyton.ae
www.HellermannTyton.ae

North America

HellermannTyton – Canada
Tel: +1 905 726 1221
Fax: +1 905 726 8538
E-Mail: sales@HellermannTyton.ca
www.HellermannTyton.ca

HellermannTyton – Mexico
Tel: +52 333 133 9880
Fax: +52 333 133 9861
E-Mail: info@HellermannTyton.com.mx
www.HellermannTyton.com

HellermannTyton – USA
Tel: +1 414 355 1130
Fax: +1 414 355 7341
E-Mail: corp@htamericas.com
www.HellermannTyton.com

South America

HellermannTyton – Argentina
Tel: +54 11 4754 5400
Fax: +54 11 4752 0374
E-Mail: ventas@HellermannTyton.com.ar
www.HellermannTyton.com.ar

HellermannTyton – Brazil
Tel: +55 11 4815 9000
Fax: +55 11 4815 9030
E-Mail: vendas@HellermannTyton.com.br
www.HellermannTyton.com.br

Asia-Pacific

HellermannTyton – Australia
Tel: +61 2 9525 2133
Fax: +61 2 9526 2495
E-Mail: cservice@HellermannTyton.com.au
www.HellermannTyton.com.au

HellermannTyton – China
Tel: +86 510 8528 2536
Fax: +86 510 8528 2731
E-Mail: cservice@HellermannTyton.com.cn
www.HellermannTyton.com.cn

HellermannTyton – Hong Kong
Tel: +852 2832 9090
Fax: +852 2832 9381
E-Mail: cservice@HellermannTyton.com.hk
www.HellermannTyton.com.sg

HellermannTyton – India

Tel:	+91 120 413 3384
Bangalore:	+91 776 001 0104
Chennai:	+91 996 264 3939
Faridabad:	+91 971 851 7797
Ghaziabad:	+91 93 1354 1671
Pune:	+91 727 601 2200

E-Mail: cservice@HellermannTyton.co.in
www.HellermannTyton.co.in

HellermannTyton – Japan
Tel: +81 3 5790 3111
Fax: +81 3 5790 3112
E-Mail: mkt@HellermannTyton.co.jp
www.HellermannTyton.co.jp

HellermannTyton – Republic of Korea
Tel: +82 31 388 8012
Fax: +82 31 388 8013
E-Mail: cservice@HellermannTyton.co.kr
www.HellermannTyton.co.kr

HellermannTyton – Philippines
Tel: +63 2 752 6551
Fax: +63 2 752 6553
E-Mail: cservice@HellermannTyton.com.ph
www.HellermannTyton.com.ph

HellermannTyton – Singapore
Tel.: +65 6 586 1919
Fax: +65 6 752 2527
Email: cservice@HellermannTyton.sg
www.HellermannTyton.com.sg

HellermannTyton – Thailand
Tel: +662 237 6702 / 266 0624
Fax: +662 266 8664
E-Mail: cservice@HellermannTyton.co.th
www.HellermannTyton.com.sg

Africa

HellermannTyton – South Africa
Tel: +27 11 879 6680
Fax: +27 11 879 6601
E-Mail: sales.jhb@Hellermann.co.za
www.HellermannTyton.co.za

HellermannTyton

HellermannTyton

09-2016